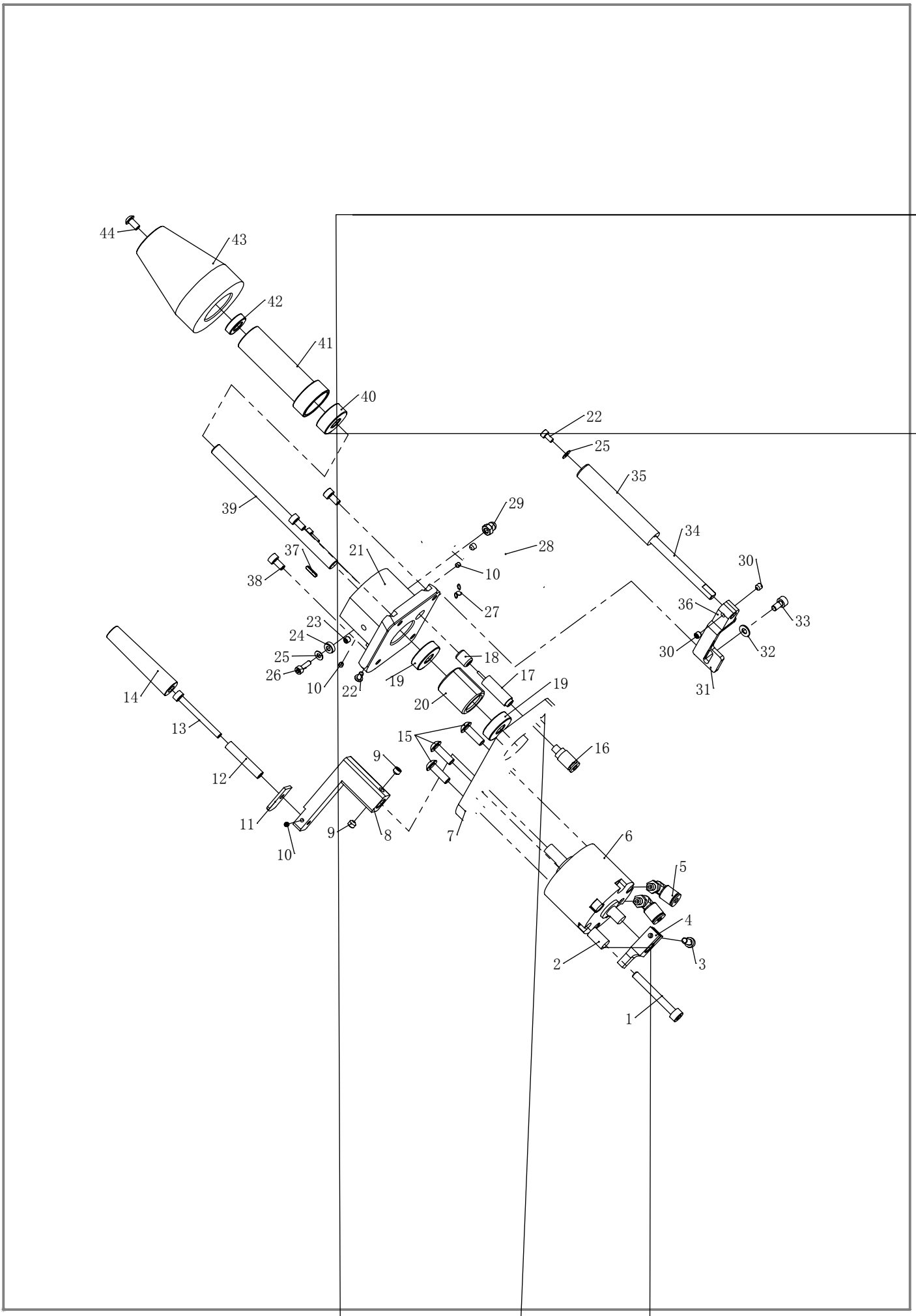
44
43
42
41
40
22
25
35
39
29
34
28
37
21
30
38
10
36
27
33
23
24
18
30
32
25
26
10
22
19
17
19
31
14
20
13
15
16
9
12
11
9
8
7
6
10
5
4
2
3
1

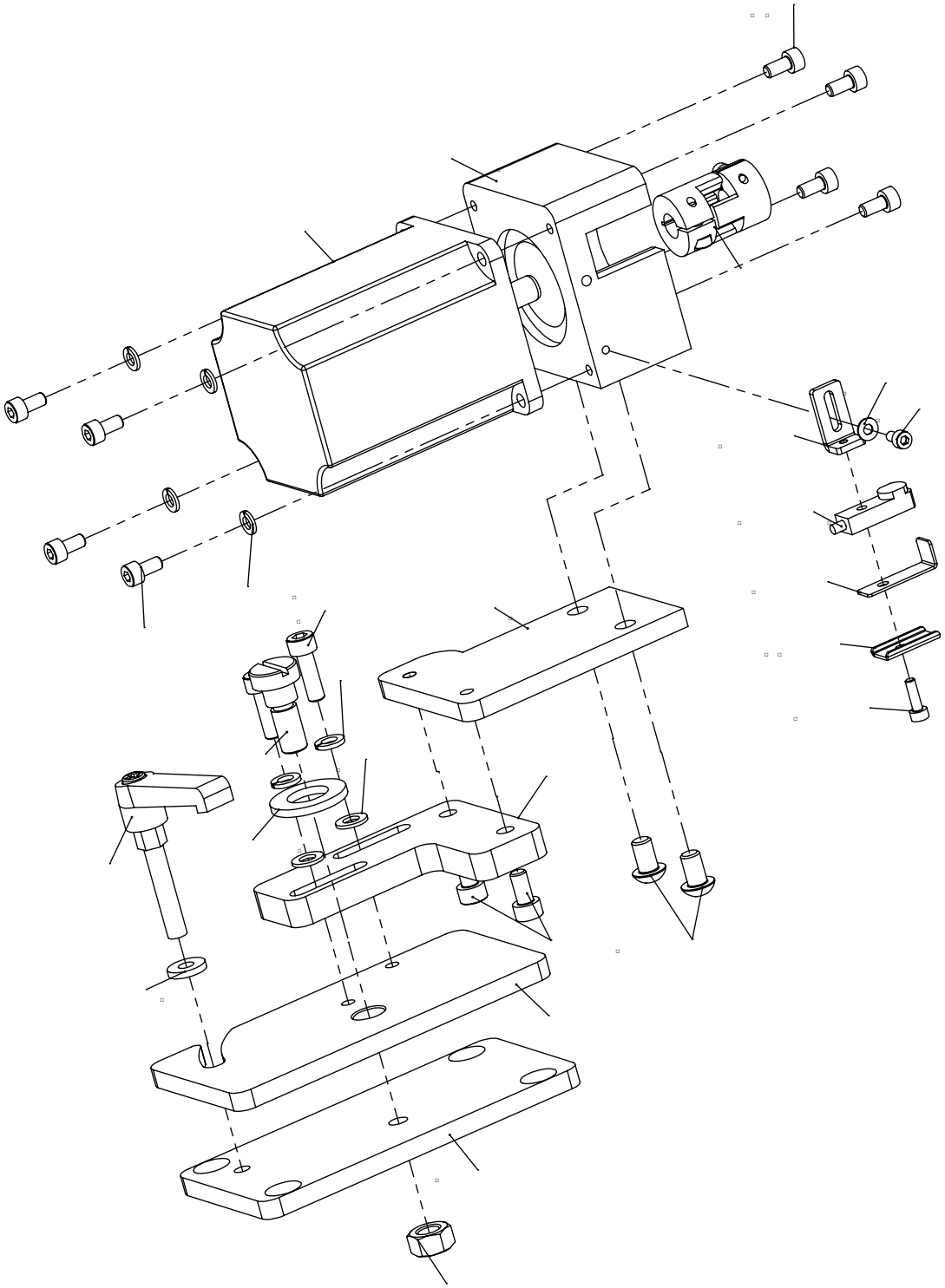

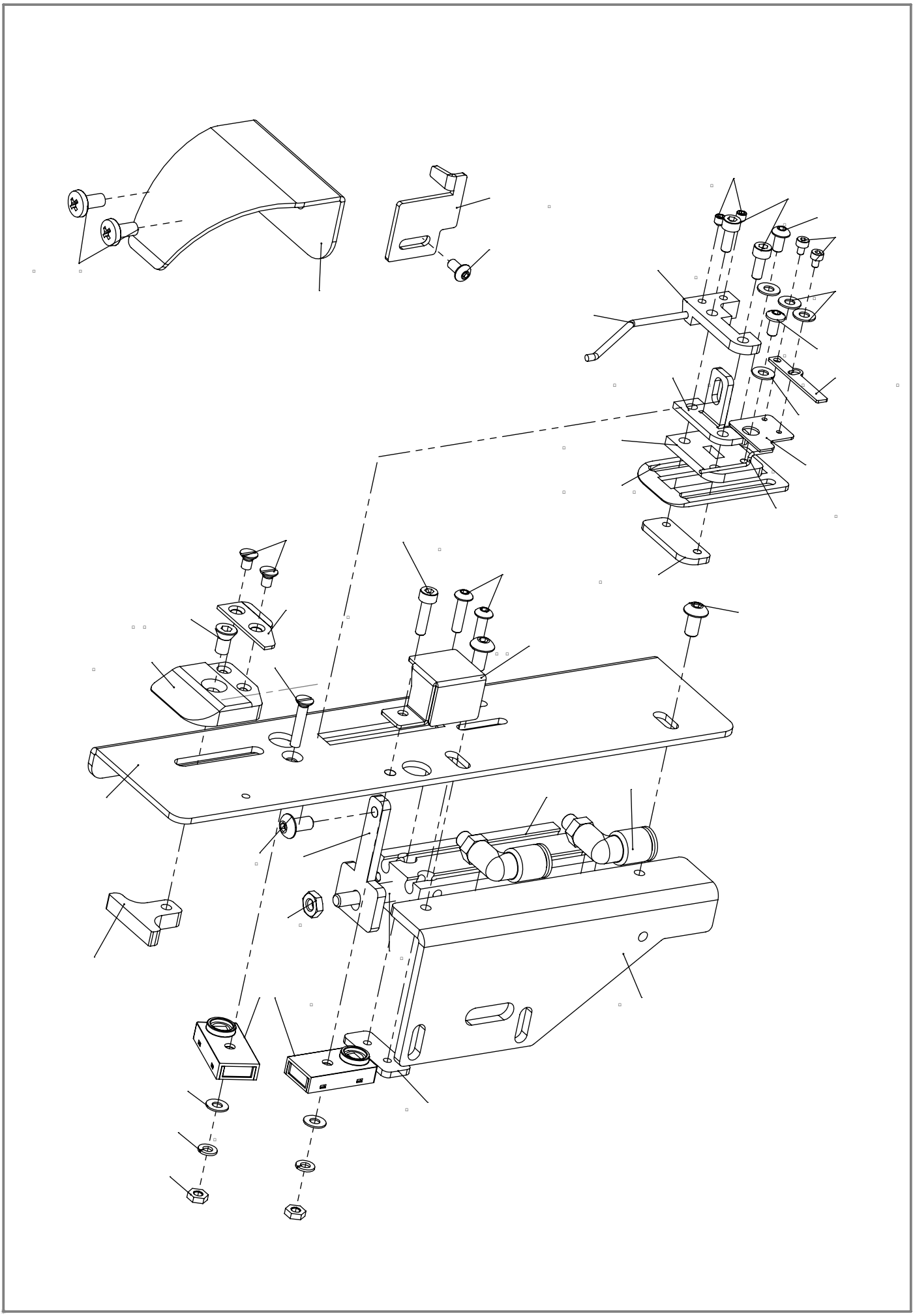

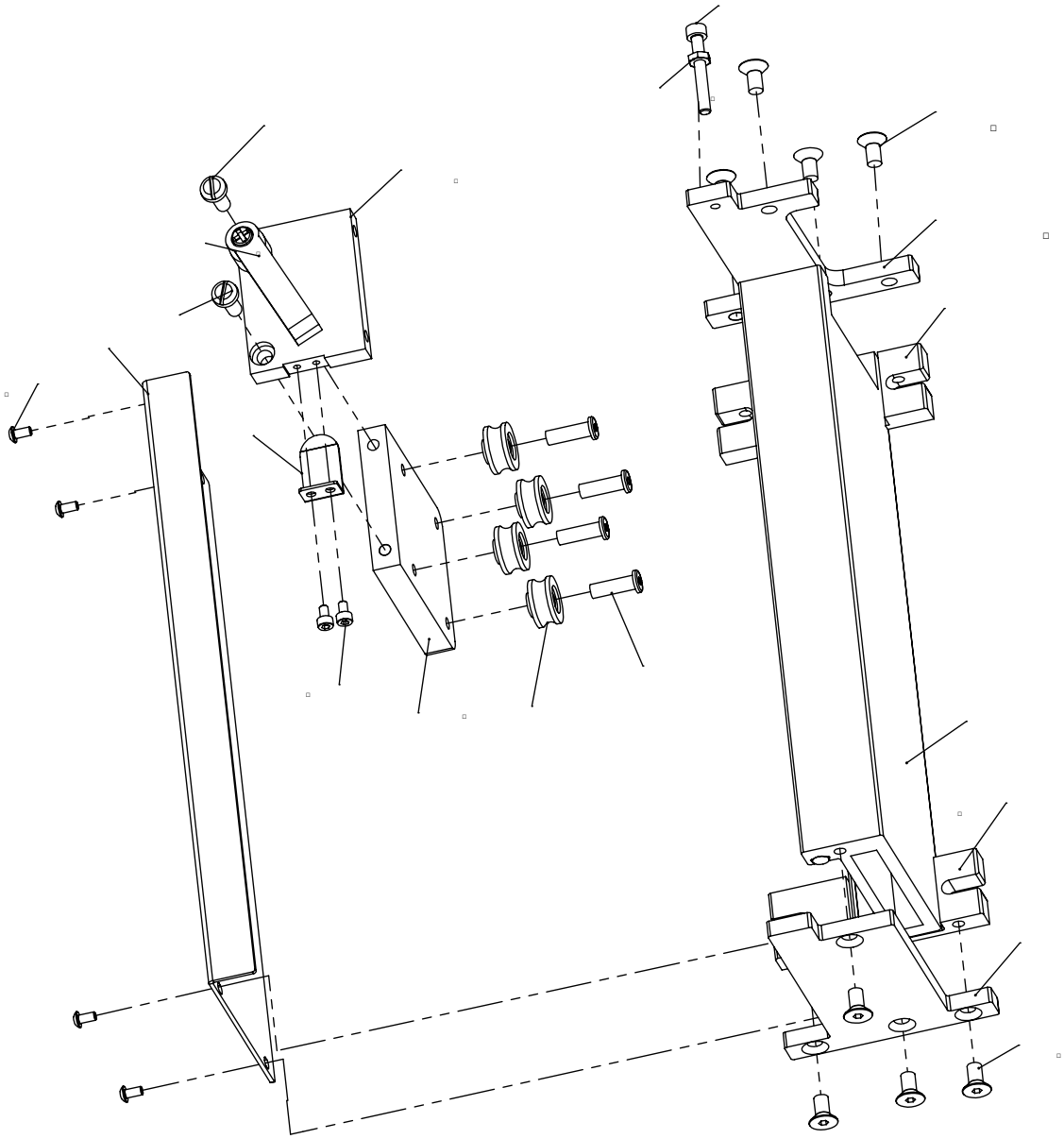

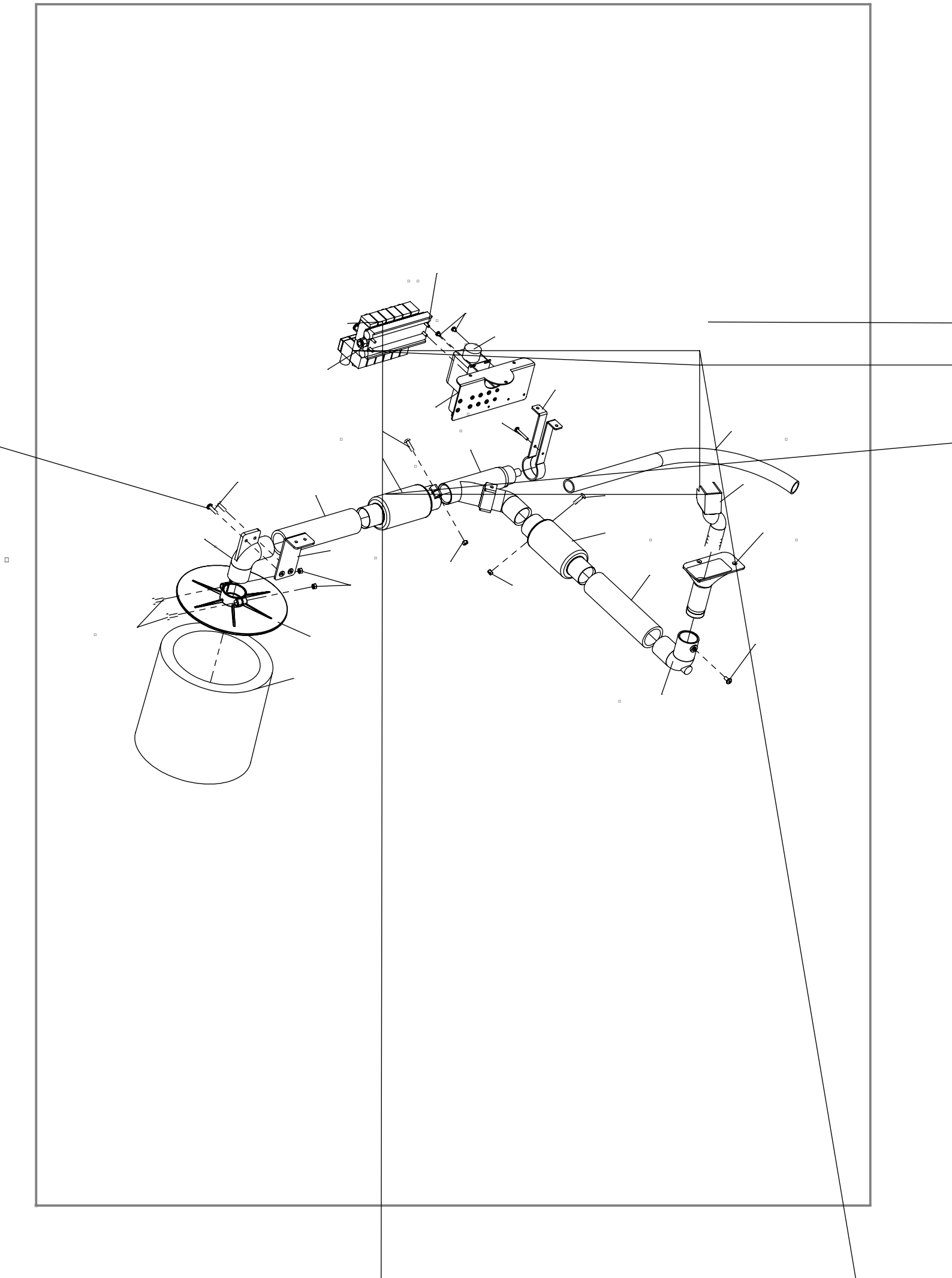

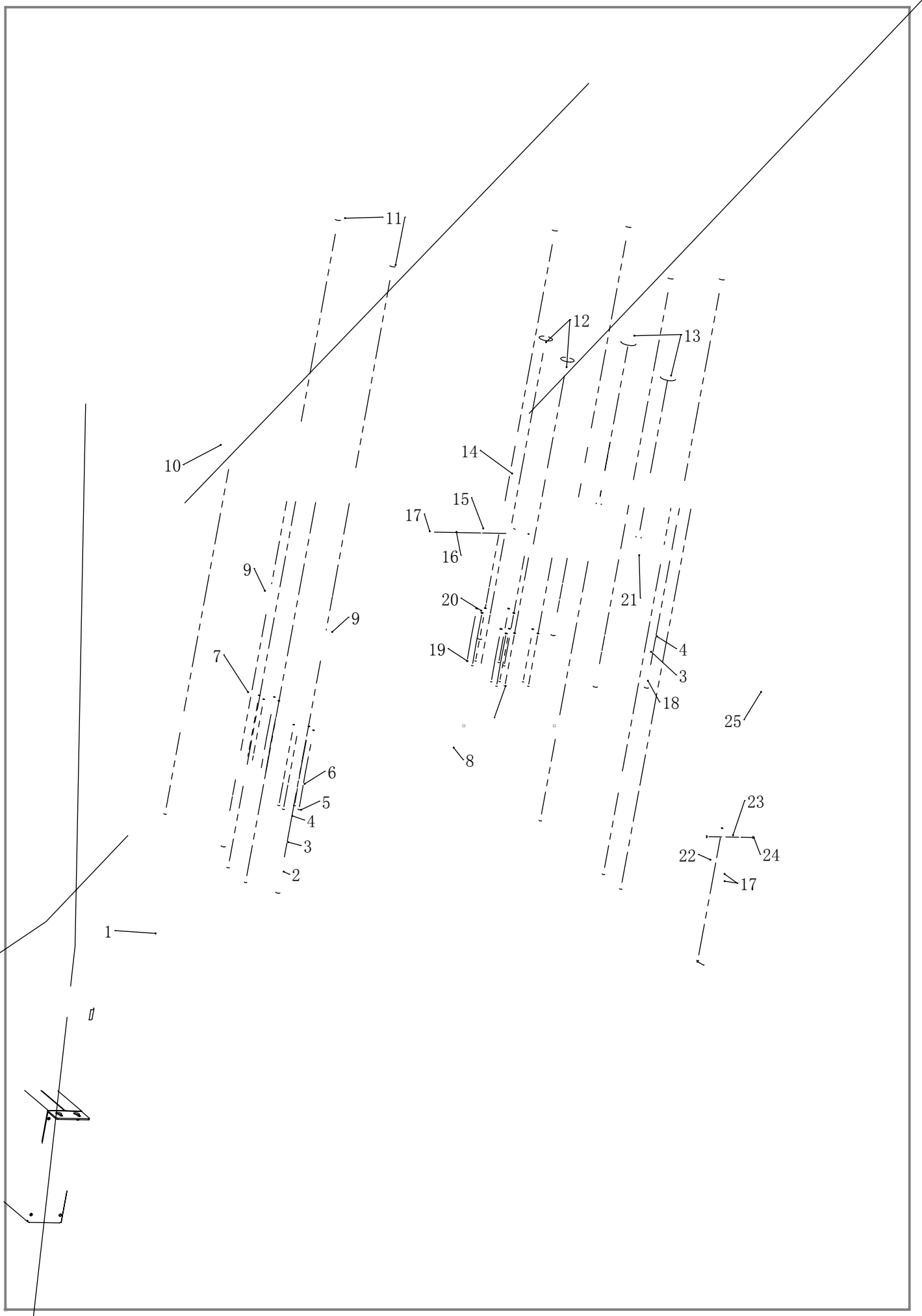
11
12
13
10
14
15
17
16
9
9
20
21
19
4
3
7
18
25
8
6
5
4
3
2
23
22
24
17
1